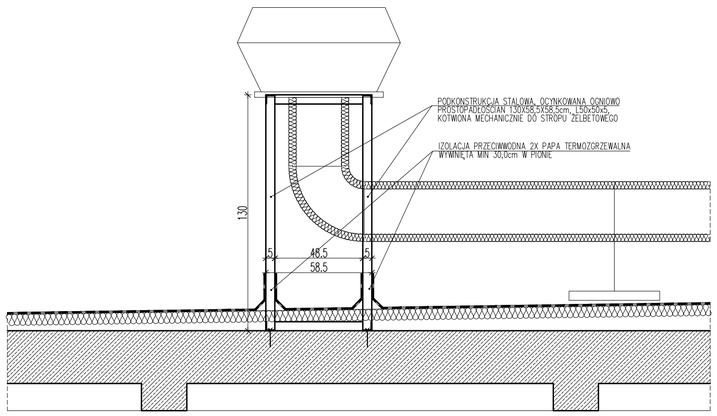

UWAGI:

1. Klasa wykonania konstrukcji: 2
2. Konstrukcja ocynkowana ogniowo.

DETAL NR 1

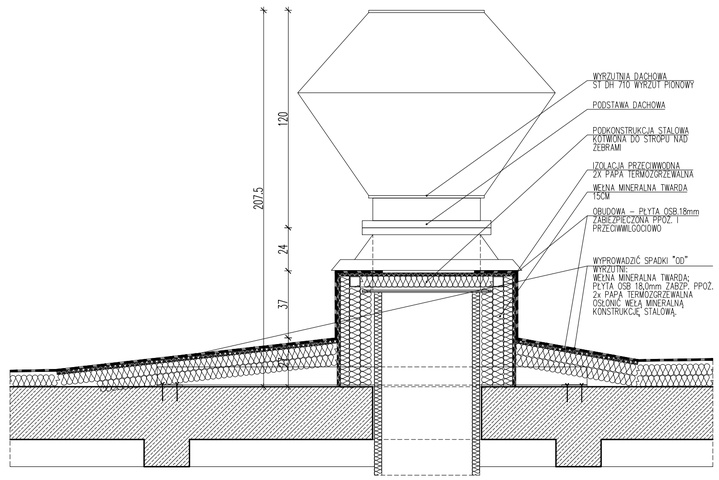

DETAL NR 2

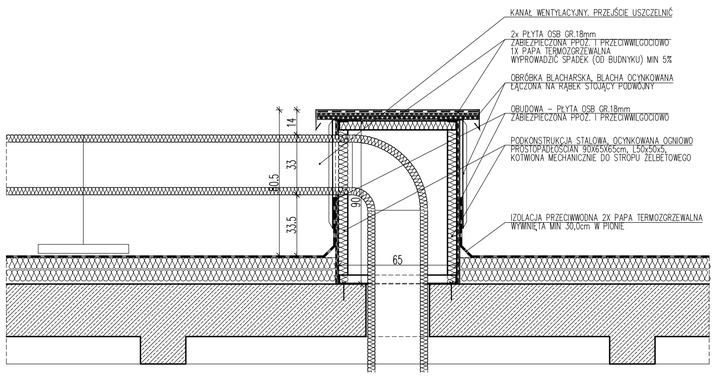

UWAGI:

1. Klasa wykonania konstrukcji: 2
2. Konstrukcja ocynkowana ogniowo.

DETAL NR 3

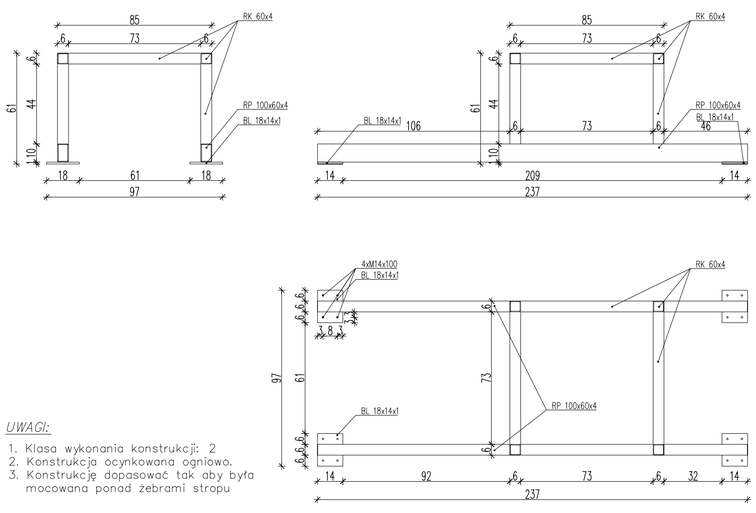

UWAGI:

1. Klasa wykonania konstrukcji: 2
2. Konstrukcja ocynkowana ogniowo.
3. Konstrukcję dopasować tak aby była mocowana ponad żebrami stropu

PODKONSTRUKCJA STALOWA PODSTAWY WYRZUTNI

UWAGA

Nie należy odmierzać wymiarów z rysunku, ani używać go jako szablonu. Przed przystąpieniem do prac budowlanych wszystkie wymiary należy sprawdzić w naturze. W przypadku stwierdzenia niezgodności należy zwrócić się do projektanta.
W przypadku rozbieżności wymiarowych pomiędzy rysunkami detali i całości projektowanego elementu podstawą wymiarowania są rysunki detali.

Projekt

PRZEBUDOWA CZĘŚCI HANGARU W GMACHU NOWYM LOTNICZYM WYDZIAŁU MEiL PW POLEGAJĄCEJ NA BUDOWIE POMIESZCZEŃ LABORATORIUM ZAAWANSOWANYCH TECHNIK KOMPOZYTOWYCH, ORAZ CZTERECH LABORATORIÓW NA ANTRESOLI W ZWIĄZKU Z WYMAGANIAMI OCHRONY PRZECIW POŻAROWEJ.

Inwestor

INSTYTUT TECHNIKI LOTNICZEJ I MECHANIKI STOSOWANEJ
WYDZIAŁ MECHANICZNY, ENERGETYKI I LOTNICTWA
POLITECHNIKI WARSZAWSKIEJ
00-665 Warszawa, ul. Nowowiejska 24

Branża Architektoniczna

AVIOPOLIS PIOTR WILBIK

02-525 Warszawa, ul. Św. Andrzeja Boboli 6/8

PROJEKTOWAŁ	Nr upr.	Podpis
mgr inż. arch. Piotr Wilbik	MA/047/13	

SPRAWDZIŁ	Nr upr.	Podpis
mgr inż. arch. Krzysztof Pydo	MA/073/11	

Zadanie

Faza projektu
PROJEKT BUDOWLANY

Branża
ARCHITEKTURA

Tytuł rysunku
HANGAR- GM. NOWY LOTNICZY
DETALE

Numer rysunku

MEL 10 - PB - A - 22

PROJEKT	ETAP/bud	BRANŻ	NR RYS	REW

Nr rewizji	Opis rewizji
-	-

Skala	Data	Rysował	Str
1:20	30.09.2015	P.W.	-